Electrolux PROFESSIONAL

Modularna horizontalna linija thermaline 90 - 4 zone samostojeća električna ploča, Ecotop, 1 -strana, V=800

STAVKA #:

MODEL #

NAZIV #

SIS #

AIA #



589529 (MCLDFAJDAO) Električna ploča za kuhanje, 4 zone, ecoTop premaz, upravljanje s jedne strane

Kratke specifikacije

Br. stavke:

Jedinica izrađena u skladu s DIN 18860_2 s gornjim "nosom" od 20 mm i postoljem s udubljenjem od 70 mm. Unutarnji okvir za robusnu čvrstoću od nehrđajućeg čelika. 2 mm radna ploha u 1.4301 (AISI 304). Konstrukcija ravne površine, lako se čisti. THERMODUL sustav spajanja omogućuje bešavnu radnu plohu kada su jedinice spojene i izbjegava prodiranje nečistoća. Model ECOTOP s čeličnom površinom za kuhanje debljine 20 mm s premazom koji zadržava toplinu. 4 neovisno kontrolirane zone grijanja s 2 elektronička senzora po zoni za kontrolu temperature površine i 8 razina snage. Ploča se brzo zagrijava, kontinuirano spremna za upotrebu. Zaštita od pregrijavanja isključuje napajanje u slučaju pregrijavanja. Funkcija pripravnosti štedi energiju i brzo obnavlja maksimalnu snagu. Metalne ručice s ugrađenim higijenskim silikonskim "soft" gripom omogućuju lakše rukovanje i čišćenje.
IPX5 certifikat otpornosti na vodu.
Konfiguracija: Samostojeći, Jednostrano upravljanje.

ODOBRENJE:

Glavne značajke

- 4 grijače zone, nezavisno kontrolirane
- Brzo zagrijavanje ploče kako bi uvijek bila spremna za uporabu.
- Zaštita od pregrijavanja: temperaturni senzor isključuje napon u slučaju pregrijavanja.
- Lonci se jednostavno prenose sa jedne zone na drugu, bez dizanja.
- Velika zaobljena zona čišćenja oko zona za jednostavno čišćenje.
- Svi važni dijelovi su lako dostupni sa prednje strane.
- ECOTOP model ima 20 mm debelu čeličnu DIN 1.7335, nikalom prevučenu površinu za kuhanje.
- Sustav prijanjanja između uređaja THERMODUL spoj neomogućuje dostup prljavštine do suštinskih dijelova uređaja te pojednostavnjuje micanje uređaja uslijed zamjene ili servisa.
- Metalni regulatori sa higijenskom oblogom "soft" (nježan) dodir za jednostavno rukovanje i čišćenje. Specijalni dizajn regulatora onemogućava dostup prljavštine ili tekuće do vitalnih dijelova uređaja.
- Veliki, lako vidljivi digitalni displej za prikaz temperature i razine snage, proizveden je od temperiranog stakla kako bi bio otporan na grijanje i kemikalije.
- Način spoja zona pripreme sa postoljem jamči blokadu nečistoća.
- Dva elektronička senzora po zoni za kontrolu površinske temperature i zaštitu ploče za kuhanje od pregrijavanja.
- 8 razina snage.

Konstrukcija

- Radna ploha 2mm u od nehrđajućeg čelika 1.4301 (AISI 304).
- Uređaj izrađen u skladu sa normama DIN 18860_2 sa 20mm okapnice i 70mm sokla.
- Ravna radna ploha sa minimalnim mogućim zonama nečistoća za jednostavno čišćenje cjelokupne površine.
- Unutarnji okvir za robusnu čvrstoću od nehrđajućeg čelika.
- Zaštita od vode IPX5.

Održivost

- Pozicija "pauze- stand by" za uštedu energiju i brzu rekuperaciju maksimalne snage.

Opcijska dodatna oprema

- Set za spoj, 900 mm PNC 912502 ❑
- Bočni panel od nehrđajućeg čelika, 900x800mm, samostojeći PNC 912511 ❑
- Polica za porcioniranje 1000mm širina PNC 912528 ❑
- Polica za porcioniranje, 10000 mm širina PNC 912558 ❑
- Konzolna polica 300x900mm PNC 912581 ❑
- Konzolna polica 400x900mm PNC 912582 ❑
- Fiksna bočna polica, 200x900 mm PNC 912589 ❑
- Fiksna bočna polica, 300x900 mm PNC 912590 ❑
- Fiksna bočna polica, 400x900mm PNC 912591 ❑
- Prednji sokl od nehrđajućeg čelika, 1000mm širina PNC 912600 ❑
- Bočni sokl od nehrđajućeg čelika, lijevi i desni, samostojeći, 900mm širina PNC 912621 ❑
- Bočni sokl od nehrđajućeg čelika, lijevi i desni, leđa na leđa, 1810 mm širina PNC 912627 ❑
- Sokl od nehrđajućeg čelika, samostojeći 1000mm širina PNC 912922 ❑
- Set za spoj vodilica: modular 90 (na lijevo) za ProThermetic samopodizajuća (na desno), ProThermetic stacionarna (na lijevo) za ProThermetic samopodizajuća (na desno) PNC 912975 ❑
- Set za spoj vodilica: modular 90 (na desno) za ProThermetic samopodizajuća (na lijevo), ProThermetic stacionarna (na desno) za ProThermetic samopodizajuća (na lijevo) PNC 912976 ❑
- Završni set, flush instalacija, lijevo PNC 913111 ❑
- Završni set, flush instalacija, desno PNC 913112 ❑
- Završni set (12,5mm) za ThermaLine 90 liniju, lijevo PNC 913202 ❑
- Završni set (12,5 mm) za ThermaLine 90 jedinica, desno PNC 913203 ❑
- Bočni panel od nehrđajućeg čelika, lijevi, v=800mm, flush PNC 913224 ❑
- Bočni panel od nehrđajućeg čelika, lijevi, V=800mm, flush PNC 913225 ❑
- T- spoj vodilice za instaciju leđa na leđa, bez povišenja, 2000mm PNC 913227 ❑
- Profil umetak d=900 PNC 913232 ❑
- Perforirana polica za grijanje ormariće i radna postolja (rukovanje sa jedne strane TL 80-85-90 i rukovanje sa obje strane za TL80) PNC 913235 ❑
- Optimizator energije set 40A, tvornički PNC 913248 ❑
- Završni set, (12,5mm), za leđa na leđa instalaciju, lijevo PNC 913251 ❑
- Završni set (12,5mm), za leđa na leđa instalaciju, desno PNC 913252 ❑
- Završni set, flush, za instalacije leđa na leđa, lijevo PNC 913255 ❑
- Završni set, flush, za instalacije leđa na leđa, desno PNC 913256 ❑
- Bočni panel pojačanja, samo u kombinaciji sa bočnom policom, za samostojeće uređaje PNC 913259 ❑
- Bočni panel pojačanja, samo u kombinaciji sa bočnom policom, za instalaciju leđa na leđa, lijevo PNC 913277 ❑
- Bočni panel pojačanja, samo u kombinaciji sa bočnom policom, za instalaciju leđa na leđa, desno PNC 913278 ❑
- Fiksator police za TL 80-85-90 za rukovanje sa jedne strane, TL80 za rukovanje sa obje strane PNC 913283 ❑
- Filter Š=1000mm, ThermaLine 80/85/90 PNC 913666 ❑
- Pregradna ploča od nehrđajućeg čelika, 900x800 mm, (koristi se isključivo između Electrolux Professional Thermaline Modular 90 i Thermaline C90) PNC 913673 ❑
- Glavni prekidač 60A PNC 913677 ❑
- Bočna stranica od nehrđajućeg čelika, 900x800 mm, flush spoj (koristiti isključivo uza zid, uz nišu i između Electrolux Professional Thermaline i ProThermetic uređaja i vanjskih uređaja - pod uvjetom da su barem istih dimenzija) PNC 913689 ❑

Tvrtka zadržava pravo promjene bez prethodne najave.
Sve informacije bile su točne u vrijeme tiskanja.

Modularna horizontalna linija thermaline 90 - 4 zone samostojeća električna ploča, Ecotop, 1 -strana, V=800

Prednja/e

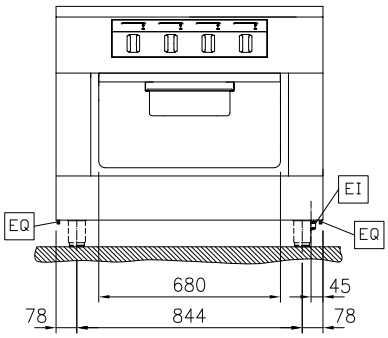

Bočna/o

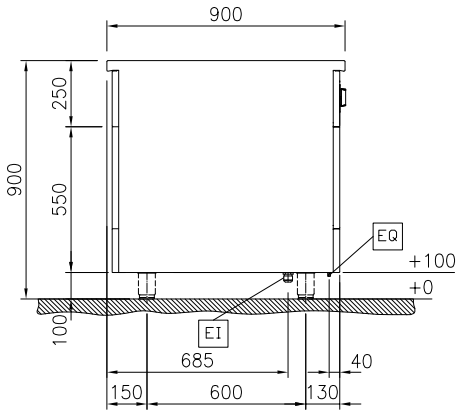

EI = Električki priključak
EQ = Ekvipotencijalni vijak

Gornja/e

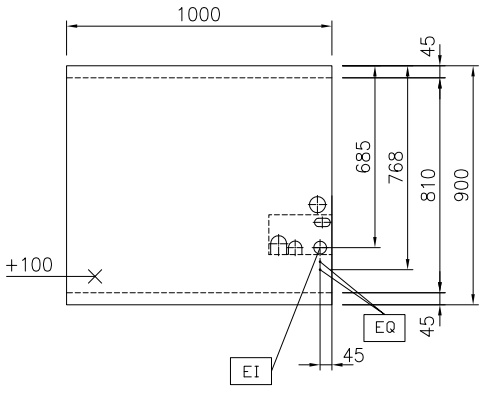

Električki

Napon napajanja:	400 V/3N ph/50/60 Hz
Električna snaga, maks.:	16 kW

Ključne informacije:

Radna tempertura MIN:	100 °C
Radna temperatura MAKS:	450 °C
Vanjske dimenzije, širina:	1000 mm
Vanjske dimenzije, dubina:	900 mm
Vanjske dimenzije, visina:	800 mm
Dimenzija utora za odlaganje (širina):	680 mm
Dimenzije utora za odlaganje (visina):	330 mm
Dimenzije utora za odlaganje (dubina):	740 mm
Neto težina:	193 kg
Konfiguracija:	Na postolju;Pristup s jedne strane
Snaga prednjih ploča:	4 - 4 kW
Snaga stražnjih ploča:	4 - 4 kW
Korisna površina čvrste ploče (širina):	820 mm
Korisna površina čvrste ploče (dubina):	720 mm

Održivost

Potrošnja struje:	34.8 Amps

Tvrtka zadržava pravo promjene bez prethodne najave.
Sve informacije bile su točne u vrijeme tiskanja.

2026.11.20